Wester

НОВИНКА 2024

ФЛАНЦЕВЫЕ ЦИРКУЛЯЦИОННЫЕ НАСОСЫ

Wester. Быть с лидером – лучший выбор

Фланцевые циркуляционные насосы Wester серии WCP

F3 трёхскоростные фланцевые циркуляционные насосы Wester серии WCP, предназначенные для систем отопления, вентиляции, центрального тепло- и холодоснабжения.

Насосы Wester поставляются в Россию более 20 лет и зарекомендовали себя, как надежное оборудование.

Преимущества фланцевого циркуляционного насоса Wester серии WCP

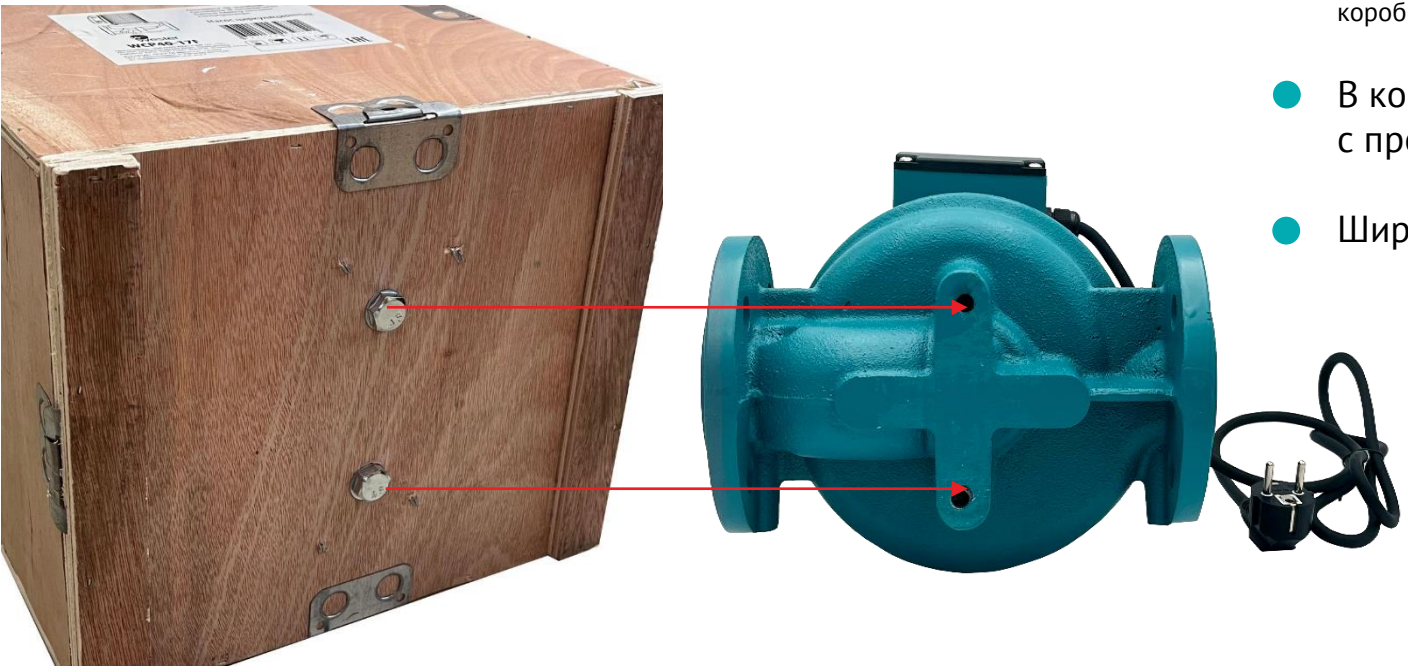

- Насос поставляется в прочной коробке (DN32, 40, 50 - картонная коробка, DN65, 80 – деревянная коробка)
- В комплекте – фланцы 2 шт. с прокладками и болтами
- Широкий модельный ряд

Преимущества фланцевого циркуляционного насоса Wester серии WCP

- Насосы отличаются высокой надёжностью и не требуют технического обслуживания. Конструкция насоса с мокрым ротором. Подшипники смазываются перекачиваемой жидкостью.

- Насос комплектуется клеммной коробкой с модулем переключения скорости для подключения к сетевому питанию через внешний пускатель, напряжение 220 и 380 вольт.

Комплектация
фланцевого циркуляционного насоса Wester серии WCP

1. Инструкция
2. Фланцы – 2 штуки с комплектом прокладок и болтов.

Модельный ряд циркуляционных насосов WESTER для систем отопления серии WCP

Модель	WCP 32-6F3-220	WCP 32-6F3-380	WCP 32-9F3-220	WCP 32-9F3-380
Макс. напор на 1/2/3 скорости, м. вод. ст.	6/5.7/5.2	6/5.4/5	9/8.5/7.8	9/8.3/7.8
Макс. расход на 1/2/3 скорости, $м^3$/ч	10/9.2/8.7	10/8.3/7.6	12.3/11.4/10.7	12.3/10.5/9.8
Номинальная мощность на 1/2/3 скорости, Вт	220/200/175	210/152/145	365/340/310	375/278/257
Напряжение	1x220В, 50Гц	3x380, 50Гц	1x220В, 50Гц	3x380, 50Гц
Диаметр трубного присоединения	DN32	DN32	DN32	DN32
Максимальное рабочее давление, бар	10			
Максимальное рабочая температура, ^{0}C	110			
Монтажная длина, мм	220			

Модельный ряд циркуляционных насосов WESTER для систем отопления серии WCP

Модель	WCP 40-6F3-220	WCP 40-6F3-380	WCP 40-9F3-220	WCP 40-9F3-380
Макс. напор на 1/2/3 скорости, м. вод. ст.	5.7/5.3/4.7	5.7/5/4.2	9.7/9.4/8.9	9.7/8.5/8
Макс. расход на 1/2/3 скорости, $м^3$/ч	11.5/10/8.5	11.5/9.2/7.3	18.5/17.3/15.7	18.5/16.4/15.3
Номинальная мощность на 1/2/3 скорости, Вт	260/257/236	255/225/190	545/535/482	535/410/375
Напряжение	1x220В, 50Гц	3x380, 50Гц	1x220В, 50Гц	1x220В, 50Гц
Диаметр трубного присоединения	DN40	DN40	DN40	DN40
Максимальное рабочее давление, бар	10			
Максимальное рабочая температура, ^{0}C	110			
Монтажная длина, мм	250			

Модельный ряд циркуляционных насосов WESTER для систем отопления серии WCP

Модель	WCP 40-13F3-220	WCP 40-13F3-380	WCP 40-18F3-220	WCP 40-18F3-380
Макс. напор на 1/2/3 скорости, м. вод. ст.	12.7/12/11	12.5/10.5/9.7	17.2/14/8.7	17.2/13.5/12
Макс. расход на 1/2/3 скорости, $м^3/ч$	16.3/15/12.5	16/13.7/12.6	18/15.8/12.8	17.5/13.2/11.5
Номинальная мощность на 1/2/3 скорости, Вт	830/728/683	735/545/485	1080/1030/850	1050/721/600
Напряжение	1x220В, 50Гц	3x380, 50Гц	1x220В, 50Гц	3x380, 50Гц
Диаметр трубного присоединения	DN40	DN40	DN40	DN40
Максимальное рабочее давление, бар	10			
Максимальное рабочая температура, ^0C	110			
Монтажная длина, мм	250			

Модельный ряд циркуляционных насосов WESTER для систем отопления серии WCP

Модель	WCP 50-6F3-220	WCP 50-6F3-380	WCP 50-9F3-220	WCP 50-9F3-380
Макс. напор на 1/2/3 скорости, м. вод. ст.	6/6.7/5.2	6.2/5.4/5	9.2/8.8/8.2	9.5/8.5/7.2
Макс. расход на 1/2/3 скорости, $м^3/ч$	19/17.2/15	19/15/12	21/19/16.5	21/17/12
Номинальная мощность на 1/2/3 скорости, Вт	390/385/330	360/320/265	760/740/670	720/670/600
Напряжение	1x220В, 50Гц	3x380, 50Гц	1x220В, 50Гц	3x380, 50Гц
Диаметр трубного присоединения	DN50	DN50	DN50	DN50
Максимальное рабочее давление, бар	10			
Максимальное рабочая температура, ^0C	110			
Монтажная длина, мм	280			

Модельный ряд циркуляционных насосов WESTER для систем отопления серии WCP

Модель	WCP 50-13F3-220	WCP 50-13F3-380	WCP 50-18F3-220	WCP 50-18F3-380
Макс. напор на 1/2/3 скорости, м. вод. ст.	12.9/12.2/11.2	12.8/10.8/9.8	18/17/15.5	18/16/15
Макс. расход на 1/2/3 скорости, $м^3/ч$	25.3/21.1/12.9	25.3/19.8/17.8	25.4/23.5/22	25.4/22.7/21.5
Номинальная мощность на 1/2/3 скорости, Вт	1100/1068/865	1075/720/615	1450/1200/1100	1350/1025/925
Напряжение	1x220В, 50Гц	3x380, 50Гц	1x220В, 50Гц	3x380, 50Гц
Диаметр трубного присоединения	DN50	DN50	DN50	DN50
Максимальное рабочее давление, бар	10			
Максимальное рабочая температура, ^0C	110			
Монтажная длина, мм	280			

Модельный ряд циркуляционных насосов WESTER для систем отопления серии WCP

Модель	WCP 65-6F3-380	WCP 65-9F3-380	WCP 65-13F3-380	WCP 65-18F3-380	WCP 80-9F3-380
Макс. напор на 1/2/3 скорости, м. вод. ст.	6/5.2/4.3	10,8/9,7/8,5	14/12,1/9,5	17/15,2/12	10,8/9,6/8,7
Макс. расход на 1/2/3 скорости, $м^3/ч$	33/25/19	40/28/20	42/27/21	42/29/23,3	53/40/32
Номинальная мощность на 1/2/3 скорости, Вт	490/440/380	1150/980/700	1550/1200/970	1720/1500/1210	1500/1230/1050
Напряжение	3x380, 50Гц	3x380, 50Гц	3x380, 50Гц	3x380, 50Гц	3x380, 50Гц
Диаметр трубного присоединения	DN65	DN65	DN65	DN65	DN80
Максимальное рабочее давление, бар	10				
Максимальное рабочая температура, ^0C	110				
Монтажная длина, мм	340				360

Циркуляционный насос Wester для систем ГВС серии WPE 15-12 NT

Насос энергоэффективности класса А WPE 15-12 NT предназначен для принудительной циркуляции жидкости:
- в системах бытового горячего водоснабжения
- в небольших системах отопления
- в системах вентиляции и кондиционирования.

Преимущества и характеристики циркуляционного насоса Wester серии WPE 15-12 NT

Высокая энергоэффективность до 80% достигается благодаря ротору на постоянных магнитах.
Насос имеет три режима работы: постоянный (ручной) , температурный , температурный по времени.

Модель	WPE 15-12 NT
Присоединение	1\2
Максимальный напор вод.ст.	1,2
Максимальная производительность л\ч	650
Максимальное рабочее давление, бар	10
Максимальная рабочая температура жидкости	95
Питание	230 В ,50Гц
Мощность ,ВТ	3-9
Монтажная длина,мм	80

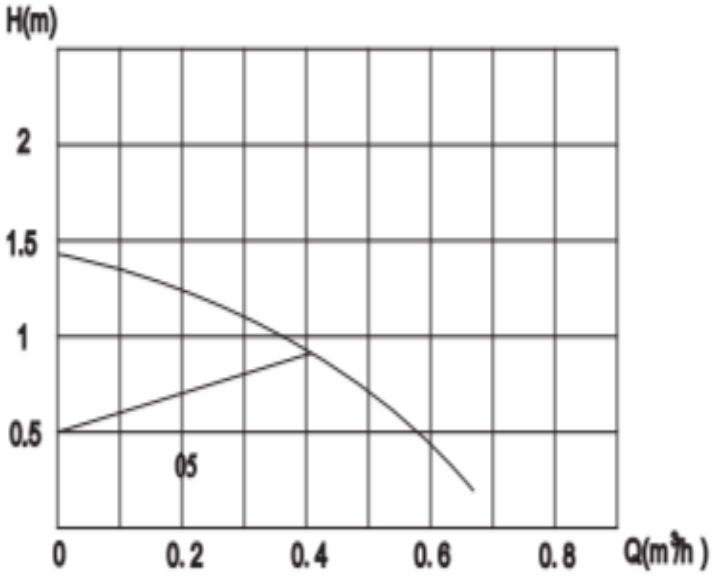

Устройство циркуляционного насоса Wester серии WPE 15-12 NT

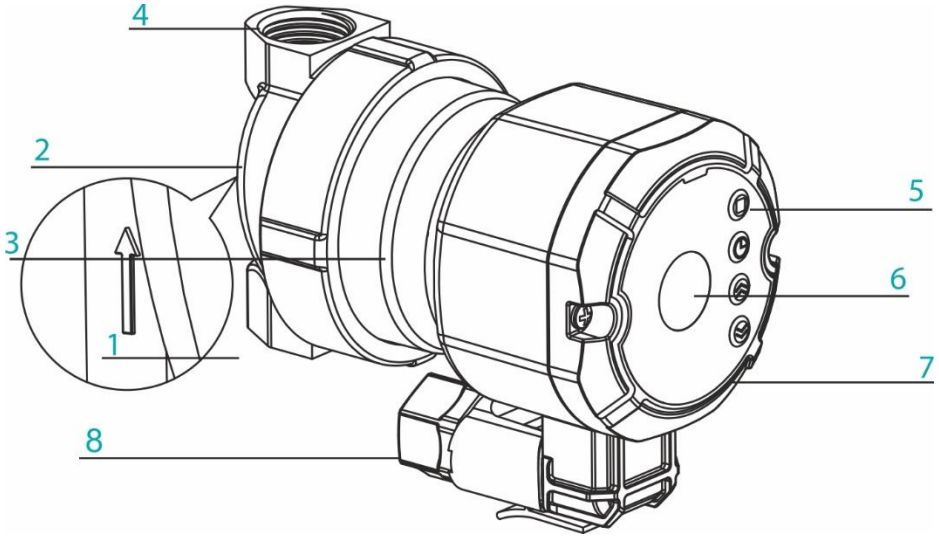

1. Патрубок подключения насоса
2. Указатель направления движения потока жидкости
3. Корпус электродвигателя
4. Патрубок подключения насоса
5. Регулятор режимов с индикатором
6. Информационный шильдик
7. Блок управления насосом
8. Ввод кабельного соединения

ТД «Импульс» открыт к сотрудничеству

Торговый дом ГК «Импульс» успешно развивается с 1995 года. Термоклуб – одна из крупнейших российских торговых сетей по продаже оборудования для инженерных систем отопления, водоснабжения и водоочистки.

29 лет работы на рынке сантехнического инженерного оборудования позволяет считать Термоклуб экспертом. Широкий ассортимент оборудования для инженерных систем отопления, водоснабжения и водоочистки позволяет полностью обеспечить потребность клиентов.

Сегодня в Торговом доме «Импульс» - 24 филиала. Магазины региональной сети Термоклуб расположены во многих крупных городах России.

Помощь в подборе и проектировании

Решения для проектов любой сложности

Быстрые сроки поставки

Ходовой ассортимент всегда в наличие

Техническая поддержка